ЛИМЦ.60148.05.000.015

Ra 12,5 (√)

Перв. примен. | ЛИМЦ.60148.05.000.000

Справ. №

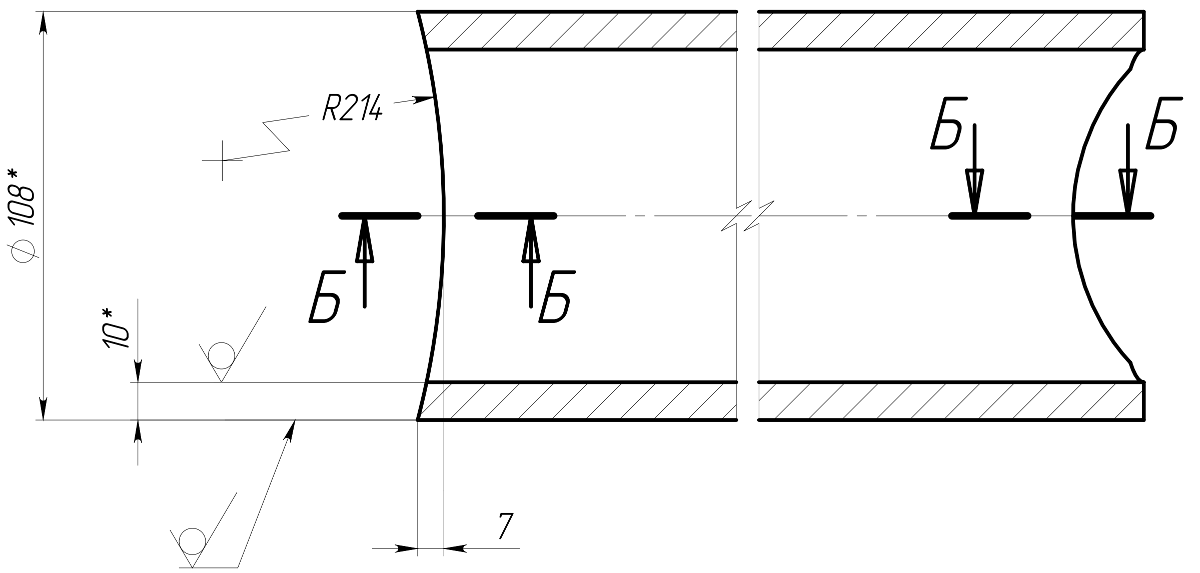

А

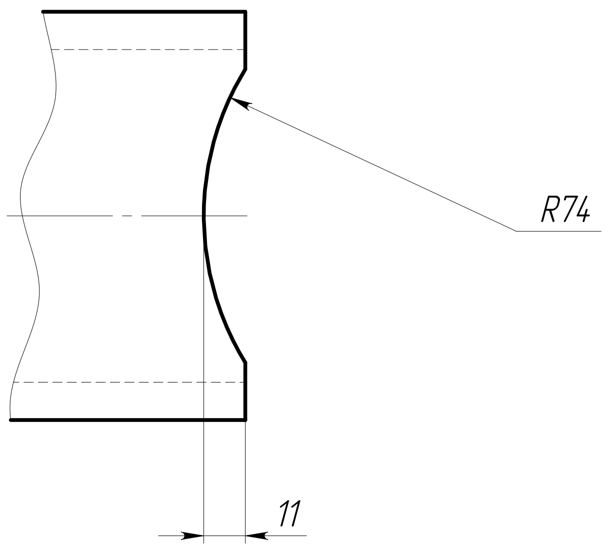

Б–Б(2:1)

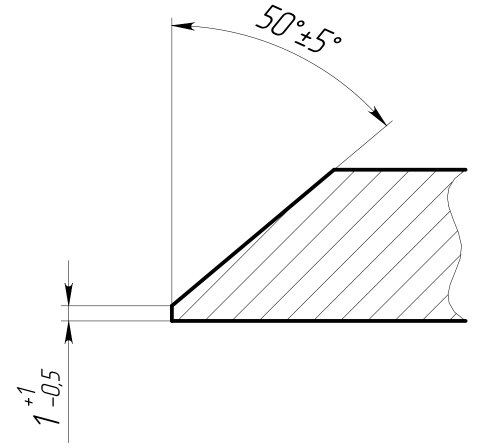

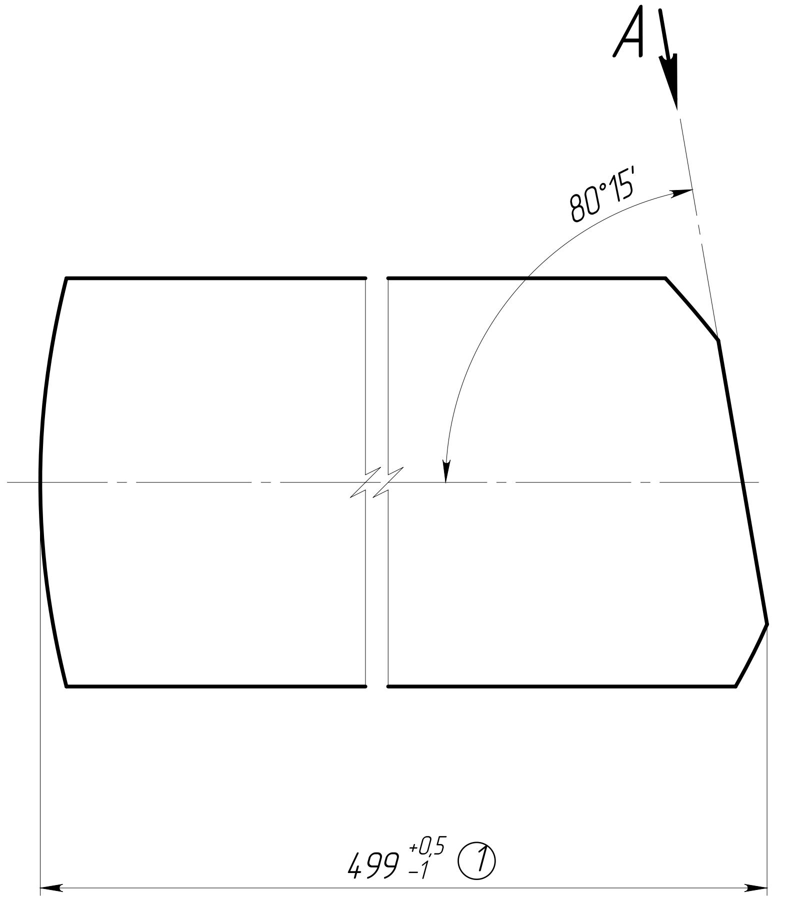

1. *ŭǫĐźĦǯÅë ǯǵῐ ǻǹÅǪǬǸǴ.
2. Общие допуски по ГОСТ 30893.1: ±IT14/2.
3. ūǫÅǴĐźÅÑǪǪÆÊ ÑǫÑĐźƿǫäǯƿĐźǯ äǯÅÆǯǰǫ.

Подп. и дата

Инв. № дубл.

Взам. инв. №

Подп. и дата

Инв. № подл.

1	Зам.	ЛИМЦ.60148.08ИИ		10.9.25
Изм.	Лист	№ докум.	Подп.	Дата
Разраб.		Быков		29.7.25
Пров.		Лаптев		
Т. контр.				
Н. контр.				
Утв.		Соломатин		

ЛИМЦ.60148.05.000.015			
Стойка	Лит.	Масса	Масштаб
		11.78	1:2
	Лист	Листов 1	
Труба 108x10 ГОСТ 8732–78 / Б 09Г2С ГОСТ 8731–74	АО "БТ"		

Копировал

Формат А3